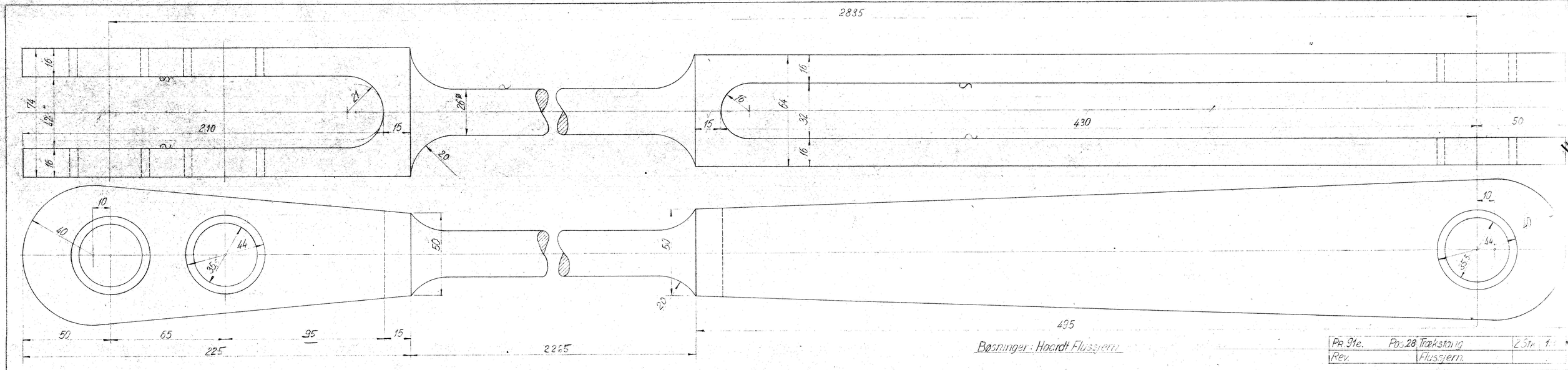

Pr. 91e.	Pos. 28	Trækstang	2 Stk.
Rev.		Flussjern	

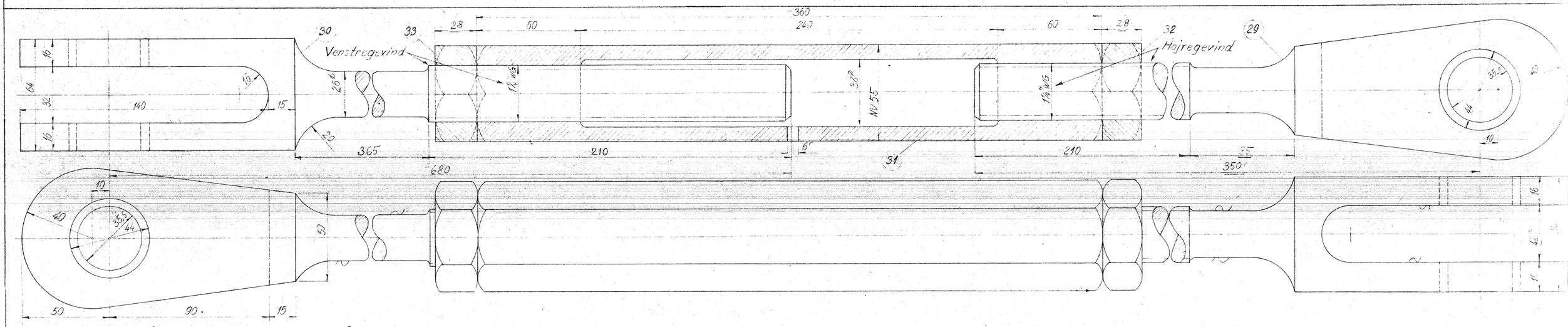

Pr. 91e.	Pr. 29-33	Indstillelig Trækstang	2 Stk.
Rev.		Flussjern	

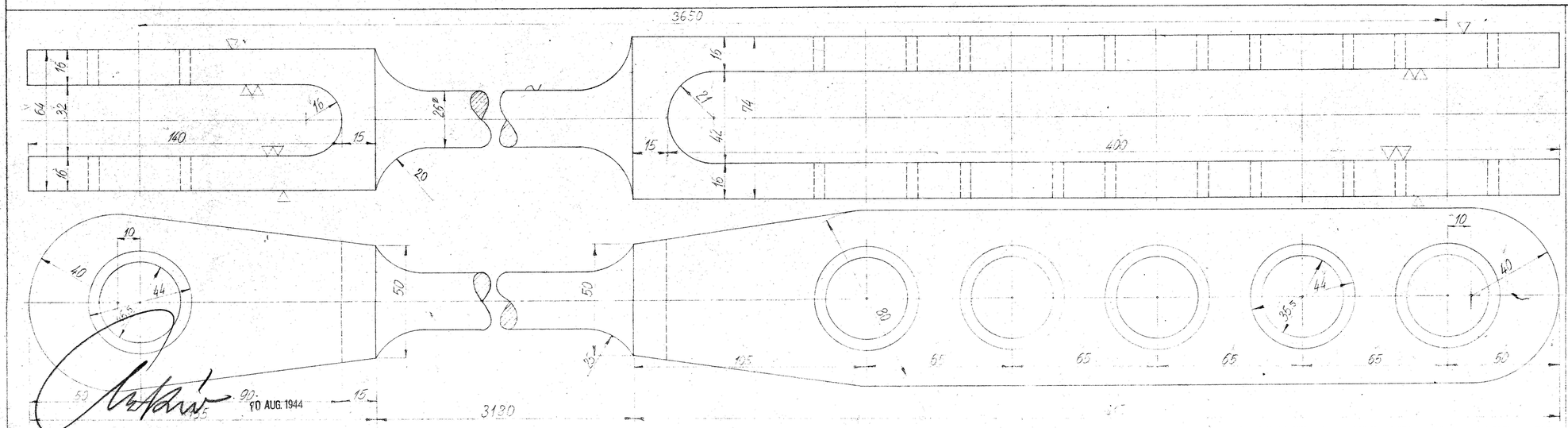

2	Forreste Trækstang	34	Flussj.
2	Kontrómøtrik Venstregevind	33	"
2	" " Højregevind	32	"
2	Dobbeltmøtrik	31	"
2	Indstillelig Trækstang	30	Flussj.
2	" "	29-33	"
2	Bageste Trækstang	28	"
Stykta	Benævnelse	Nr	Materiale

Fremstillingsgrade af Afdelingen S.S.

De danske Statsbaner Maskinafdelingen	Maalestok 1:1	Tegn. Kontr. Reg. Indl.
Bremsetrækstænger for Lokl. Ltr. Pe	PR 91e.	

10 AUG. 1944

Maskinafdelingens Tegnestue
ved
Centralværkstedet, København.